Poignées tubulaires à double courbe

Aluminium ou acier INOX

EXÉCUTIONS STANDARD

- **GN 426.1-AL-20**: barre aluminium Ø 20 mm, revêtement en résine époxy, couleur noire RAL 9005, finition mate. Trous borgnes filetés.
- **GN 426.1-AL-28**: tube en aluminium Ø 28 mm, épaisseur 4 mm, douilles filetées dans le tube en aluminium, revêtement en résine époxy, couleur noire RAL 9005, finition mate.
- **GN 426.6-20-A**: barre en acier INOX AISI 304 Ø 20 mm, finition mate sablée. Trous borgnes filetés.
- **GN 426.6-28-A**: tube en acier INOX AISI 304 Ø 28 mm, épaisseur 2 mm, douilles filetées dans le tube en acier INOX AISI 303, finition mate sablée.

EXÉCUTIONS SPÉCIALES SUR DEMANDE

- Longueurs différentes.
- GN 426.1-SR: exécutions avec revêtement en résine époxy, couleur grise RAL 9006, finition mate.
- GN 426.6-B: pour assemblage opposé à l'exécution standard.



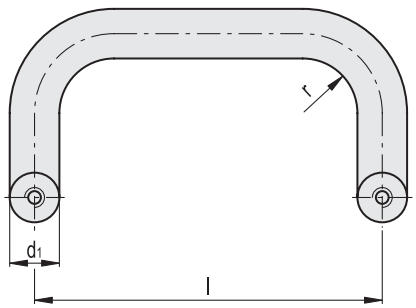

GN 426.1-AL-20
GN 426.6-20-A

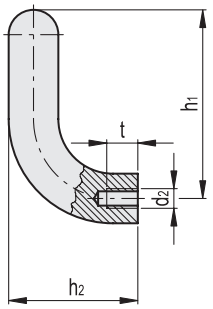

GN 426.1-AL-28

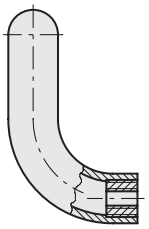

GN 426.6-28-A

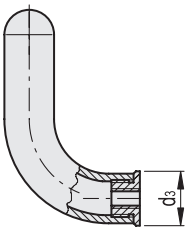

GN 426.1

Code	Description	d1	l±0.25	d2	h1	h2	r	tmin	⚖
GN.26961	GN 426.1-AL-20-200-SW	20	200	M8	105	68	22	15	380
GN.26971	GN 426.1-AL-20-300-SW	20	300	M8	105	68	22	15	475
GN.26991	GN 426.1-AL-28-250-SW	28	250	M10	125	78	32	15	430
GN.27001	GN 426.1-AL-28-350-SW	28	350	M10	125	78	32	15	505
GN.27003	GN 426.1-AL-28-500-SW	28	500	M10	125	78	32	15	505

GN 426.6

Code	Description	d1	l±0.5	d2	d3	h1	h2	r	tmin	⚖
GN.27021	GN 426.6-20-200-A	20	200	M8	-	105	68	22	15	1094
GN.27022	GN 426.6-20-300-A	20	300	M8	-	105	68	22	15	1357
GN.27025	GN 426.6-28-250-A	28	250	M10	32	128	90	32	17	820
GN.27027	GN 426.6-28-350-A	28	350	M10	32	128	90	32	17	950
GN.27029	GN 426.6-28-500-A	28	500	M10	32	128	90	32	17	1160

11/2019

Tous droits de propriété des modèles réservés. Ne pas reproduire les dessins et les photos sans en citer la source.